ZUSAMMENBAU UND EINBAU

Setzen Sie die Vorderradgabel in umgekehrter Reihenfolge wieder zusammen.

Beachten Sie die folgenden Punkte:

- **ÖLDICHTUNG UND STAUBDICHTUNG**
  - Die Staubdichtung, den Öldichtungs-Stopperring, die Öldichtung und die Öldichtung einbauen Halter auf das innere Rohr.

  ① Staubdichtung
  ② Öldichtungsstopperring
  ③ Öldichtung
  ④ Öldichtungshalter

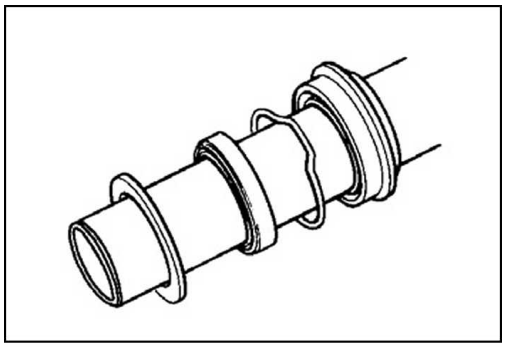

⚠ ACHTUNG

*** Beim Anbringen des Öldichtrings am Außenrohr darauf achten, die Öldichtringlippe nicht zu beschädigen.**
*** Zum Säubern keine Lösemittel verwenden, um eine Beschädigung des Öldichtrings zu vermeiden.**
*** Gabelöl auf die Antireibmetalle auftragen.**
*** Sicherstellen, daß der Öldichtring-Anschlagring ② richtig sitzt.**

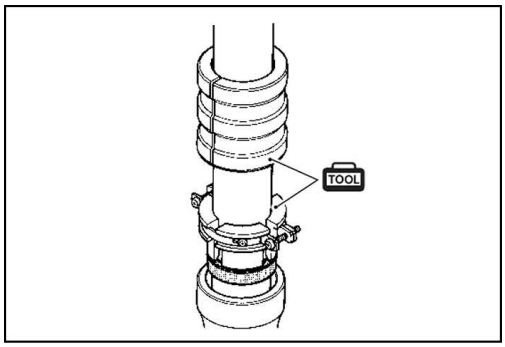

- Stecken Sie das Innenrohr in das Außenrohr und montieren Sie den Dichtring und Staubdichtung mit dem Spezialwerkzeug.

◤**09940-52861:** ***Eintreiber Gabeldichtring Vorderradgabel***
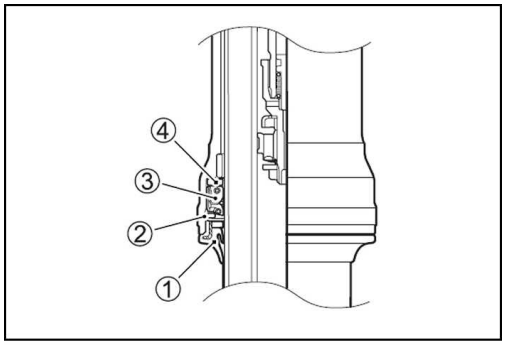
HINWEIS:
Die gestempelte Markierung auf der Öldichtung sollte nach außen zeigen.